ŠDstáv BETONOVÁ ŠACHTA 950x800 mm SE VSTUPNÍ ŠACHTOU ø 600 mm

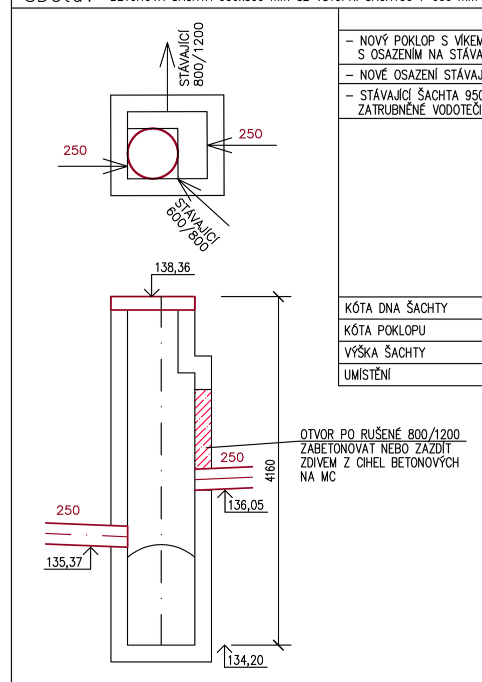

– NOVÝ POKLOP S VÍKEM LITINOVÝM D400 KDO5 S OSAZENÍM NA STÁVAJÍCÍ SKRUŽ ø 600 mm	1
– NOVÉ OSAZENÍ STÁVAJÍCÍ SKRUŽE ø 600 mm	
– STÁVAJÍCÍ ŠACHTA 950x800 mm NA STÁVAJÍCÍ ZATRUBNĚNÉ VODOTEČI	
KÓTA DNA ŠACHTY	134,20
KÓTA POKLOPU	138,36
VÝŠKA ŠACHTY	4,16 m
UMÍSTĚNÍ	V MÍSTĚ STÁVAJÍCÍ ŠACHTY

ŠD1 TYPOVÁ PLASTOVÁ ŠACHTA DN 600

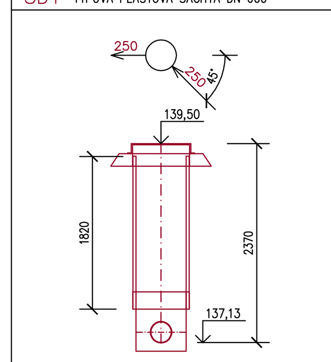

– LITINOVÝ POKLOP DN 600 – D400	1
– BETONOVÝ KONUS	1
– KORUGOVANÁ ROURA DN 600 – 2000 mm	1
– ŠACHTOVÉ DNO PRŮTOČNÉ 30° DN 250 S VÝKYVNÝMI HRDLY, VČETNĚ TĚSNĚNÍ	1
KÓTA DNA POTRUBÍ	137,13
KÓTA POKLOPU	139,50
VÝŠKA ŠACHTY	2,37 m

ŠD2 TYPOVÁ PLASTOVÁ ŠACHTA DN 600

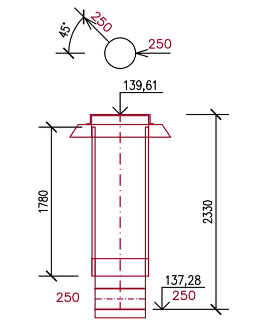

– LITINOVÝ POKLOP DN 600 – D400	1
– BETONOVÝ KONUS	1
– KORUGOVANÁ ROURA DN 600 – 2000 mm	1
– ŠACHTOVÉ DNO PRŮTOČNÉ 30° DN 250 S VÝKYVNÝMI HRDLY, VČETNĚ TĚSNĚNÍ	1
KÓTA DNA POTRUBÍ	137,13
KÓTA POKLOPU	139,50
VÝŠKA ŠACHTY	2,37 m

ŠD3 TYPOVÁ PLASTOVÁ ŠACHTA DN 600

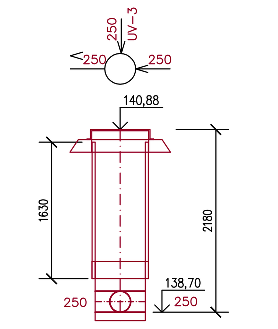

– LITINOVÝ POKLOP DN 600 – D400	1
– BETONOVÝ KONUS	1
– KORUGOVANÁ ROURA DN 600 – 2000 mm	1
– ŠACHTOVÉ DNO S PRAVÝM PŘÍTOKEM DN 250 S VÝKYVNÝMI HRDLY, VČETNĚ TĚSNĚNÍ	1
KÓTA DNA POTRUBÍ	138,70
KÓTA POKLOPU	140,88
VÝŠKA ŠACHTY	2,18 m

ŠD4 TYPOVÁ PLASTOVÁ ŠACHTA DN 600

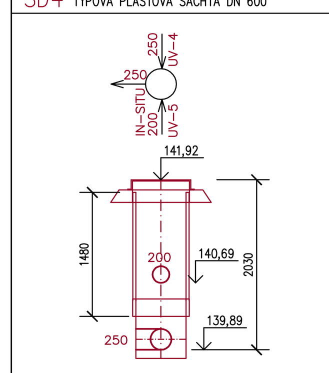

– LITINOVÝ POKLOP DN 600 – D400	1
– BETONOVÝ KONUS	1
– KORUGOVANÁ ROURA DN 600 – 2000 mm	1
– ŠACHTOVÉ DNO PRŮTOČNÉ 90° DN 250 S VÝKYVNÝMI HRDLY, VČETNĚ TĚSNĚNÍ	1
– SPOJKA INSITU DN 200	1
KÓTA DNA POTRUBÍ	139,89
KÓTA POKLOPU	141,92
VÝŠKA ŠACHTY	2,03 m

ŠD5 TYPOVÁ PLASTOVÁ ŠACHTA DN 600

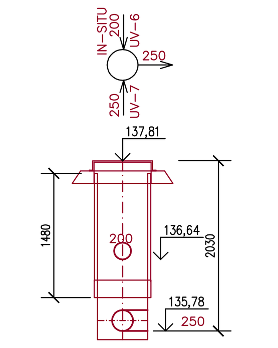

– LITINOVÝ POKLOP DN 600 – D400	1
– BETONOVÝ KONUS	1
– KORUGOVANÁ ROURA DN 600 – 2000 mm	1
– ŠACHTOVÉ DNO PRŮTOČNÉ 90° DN 250 S VÝKYVNÝMI HRDLY, VČETNĚ TĚSNĚNÍ	1
– SPOJKA INSITU DN 200	1
KÓTA DNA POTRUBÍ	135,78
KÓTA POKLOPU	137,81
VÝŠKA ŠACHTY	2,03 m

UV–1 TYPOVÁ BETONOVÁ ULIČNÍ VPUST S ODTOKEM DN 200

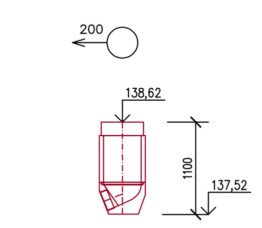

– LITINOVÁ MŘÍŽ KM01 D400 50/50	1
– DIN 4052 A4 KOŠ H=600 ŽÁROVĚ ZINKOVANÝ	1
– SKRUŽ HORNÍ TBV– Q 450/555/5d	1
– DNO S VÝTOKEM PRO PVC UN DN 200 TBV–Q 450/380/1d UN	1
KÓTA DNA VPUSTI	137,52
KÓTA MŘÍŽE	138,62
VÝŠKA VPUSTI	1,10 m

UV–2 TYPOVÁ BETONOVÁ ULIČNÍ VPUST S ODTOKEM DN 200

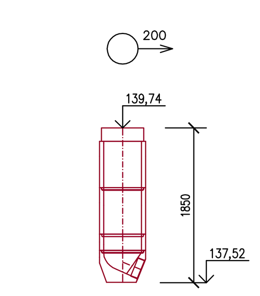

– LITINOVÁ MŘÍŽ KM01 D400 50/50	1
– DIN 4052 A4 KOŠ H=600 ŽÁROVĚ ZINKOVANÝ	1
– SKRUŽ HORNÍ TBV– Q 450/555/5d	1
– SKRUŽ STŘEDOVÁ TBV– Q 450/555/6d	1
– SKRUŽ STŘEDOVÁ TBV– Q 450/195/6b	1
– DNO S VÝTOKEM PRO PVC UN DN 200 TBV–Q 450/380/1d UN	1
KÓTA DNA VPUSTI	137,52
KÓTA MŘÍŽE	139,74
VÝŠKA VPUSTI	1,85 m

UV–3 TYPOVÁ BETONOVÁ ULIČNÍ VPUST S ODTOKEM DN 200

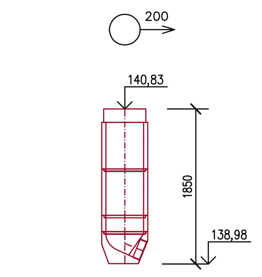

– LITINOVÁ MŘÍŽ KM01 D400 50/50	1
– DIN 4052 A4 KOŠ H=600 ŽÁROVĚ ZINKOVANÝ	1
– SKRUŽ HORNÍ TBV– Q 450/555/5d	1
– SKRUŽ STŘEDOVÁ TBV– Q 450/555/6d	1
– SKRUŽ STŘEDOVÁ TBV– Q 450/195/6b	1
– DNO S VÝTOKEM PRO PVC UN DN 200 TBV–Q 450/380/1d UN	1
KÓTA DNA VPUSTI	138,98
KÓTA MŘÍŽE	140,83
VÝŠKA VPUSTI	1,85 m

UV–4 TYPOVÁ BETONOVÁ ULIČNÍ VPUST S ODTOKEM DN 200

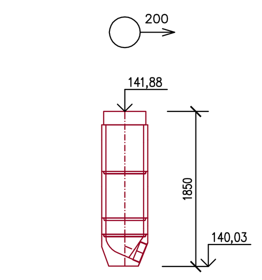

– LITINOVÁ MŘÍŽ KM01 D400 50/50	1
– DIN 4052 A4 KOŠ H=600 ŽÁROVĚ ZINKOVANÝ	1
– SKRUŽ HORNÍ TBV– Q 450/555/5d	1
– SKRUŽ STŘEDOVÁ TBV– Q 450/555/6d	1
– SKRUŽ STŘEDOVÁ TBV– Q 450/195/6b	1
– DNO S VÝTOKEM PRO PVC UN DN 200 TBV–Q 450/380/1d UN	1
KÓTA DNA VPUSTI	141,88
KÓTA MŘÍŽE	140,03
VÝŠKA VPUSTI	1,85 m

UV–5 TYPOVÁ BETONOVÁ ULIČNÍ VPUST S ODTOKEM DN 200

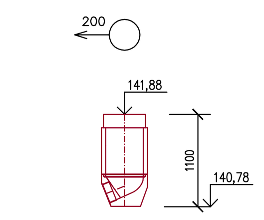

– LITINOVÁ MŘÍŽ KM01 D400 50/50	1
– DIN 4052 A4 KOŠ H=600 ŽÁROVĚ ZINKOVANÝ	1
– SKRUŽ HORNÍ TBV– Q 450/555/5d	1
– DNO S VÝTOKEM PRO PVC UN DN 200 TBV–Q 450/380/1d UN	1
KÓTA DNA VPUSTI	140,88
KÓTA MŘÍŽE	141,88
VÝŠKA VPUSTI	1,10 m

UV–6 TYPOVÁ BETONOVÁ ULIČNÍ VPUST S ODTOKEM DN 200

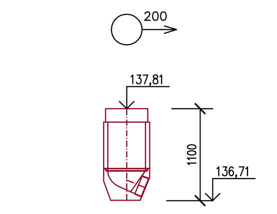

– LITINOVÁ MŘÍŽ KM01 D400 50/50	1
– DIN 4052 A4 KOŠ H=600 ŽÁROVĚ ZINKOVANÝ	1
– SKRUŽ HORNÍ TBV– Q 450/555/5d	1
– DNO S VÝTOKEM PRO PVC UN DN 200 TBV–Q 450/380/1d UN	1
KÓTA DNA VPUSTI	136,71
KÓTA MŘÍŽE	137,81
VÝŠKA VPUSTI	1,10 m

UV–7 TYPOVÁ BETONOVÁ ULIČNÍ VPUST S PRŮTOČNÝM DNEM DN 200

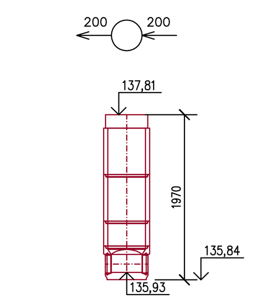

– LITINOVÁ MŘÍŽ KM01 D400 50/50	1
– DIN 4052 A4 KOŠ H=600 ŽÁROVĚ ZINKOVANÝ	1
– SKRUŽ HORNÍ TBV– Q 450/555/5d	1
– SKRUŽ STŘEDOVÁ TBV– Q 450/555/6d	1
– SKRUŽ STŘEDOVÁ TBV– Q 450/295/6a	1
– DNO PRŮTOČNÉ PRO PVC UN DN 200 TBV–Q 450/400/1e	1
KÓTA DNA VPUSTI	135,84
KÓTA DNA POTRUBÍ	135,93
KÓTA MŘÍŽE	137,81
VÝŠKA VPUSTI	1,97 m

ZODP.PROJEKTANT	VYPRACOVAL	KRESLIL	KONTROLOVAL	Ing. Vladimír POLDA, projektová činnost ve výstavbě, IČ 87826841, RIEGROVA 658/79, 405 01 Děčín 2, tel.732 469 463, v.poldinek@seznam.cz	
Ing.V.POLDA	Ing.V.POLDA	Ing.V.POLDA	Ing.Josef VLK		
STAVEBNÍK	STATUTÁRNÍ MĚSTO DĚČÍN Mírové nám. 1175/5, Děčín, Děčín IV–Podmokly, 405 38			DATUM	05/2020
MÍSTO STAVBY	p.p.č. 64, 100, k.ú. BOLETICE NAD LABEM			STUPEŇ	DSP
DOKUMENTACE PRO STAVEBNÍ ŘÍZENÍ				MĚŘÍTKO	1 : 50
DEŠŤOVÁ KANALIZACE A VEŘEJNÉ OSVĚTLENÍ ul. TOVÁRNÍ, VÍTĚZSTVÍ, DĚČÍN–BOLETICE				Č. ZAKÁZKY	16/2017
ČÁST PD : **D.1.4. ZTI – DEŠŤOVÁ KANALIZACE**				Č. KOPIE	Č. VÝKRESU :
VÝPIS ŠACHET A VPUSTÍ					**08**