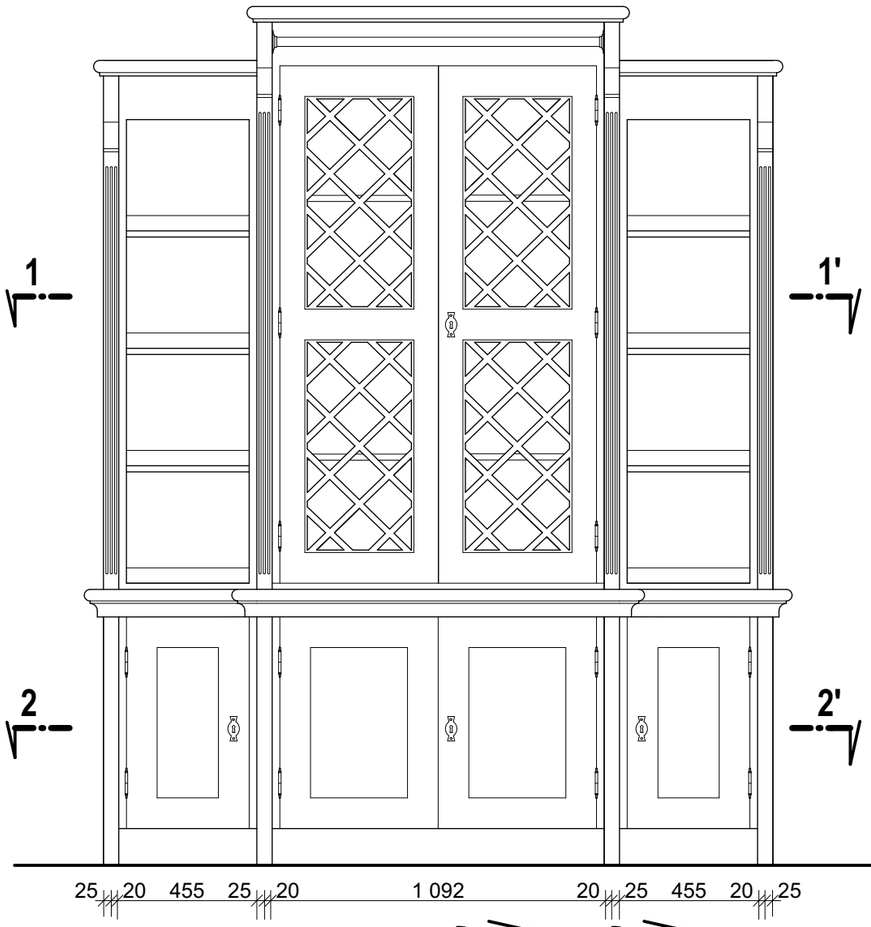

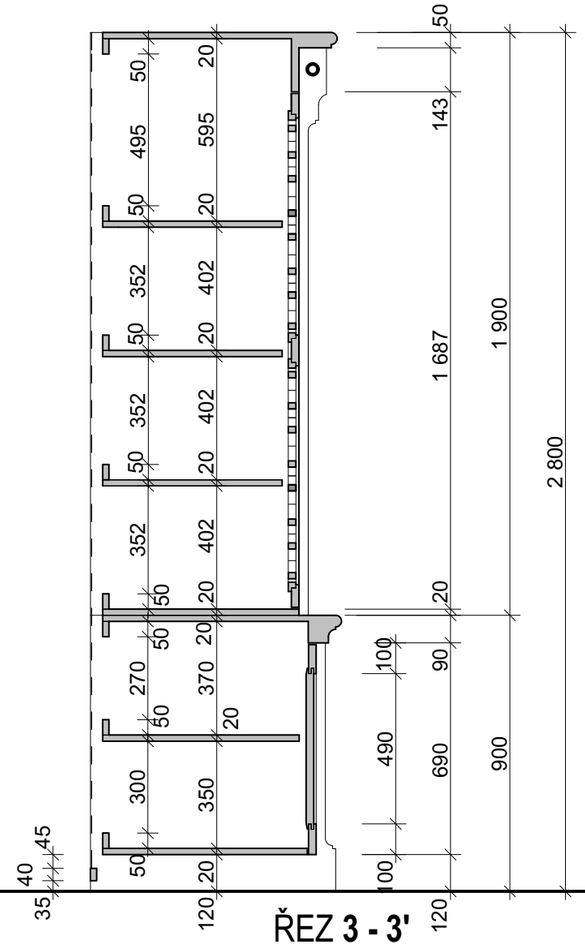

ŘEZ **3 - 3'**

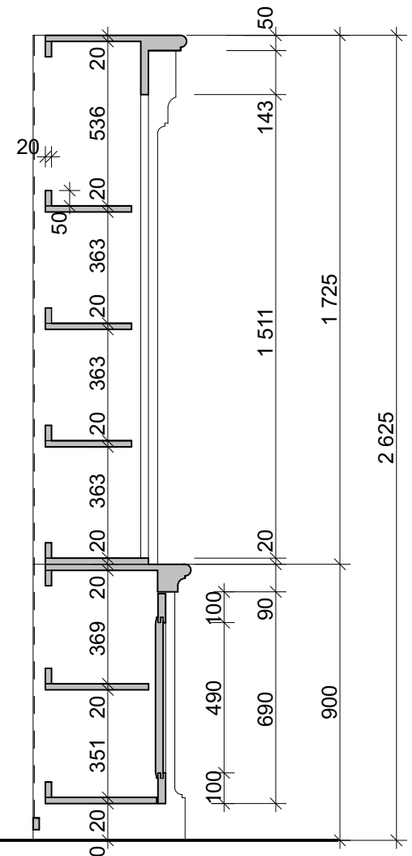

ŘEZ **4 - 4'**

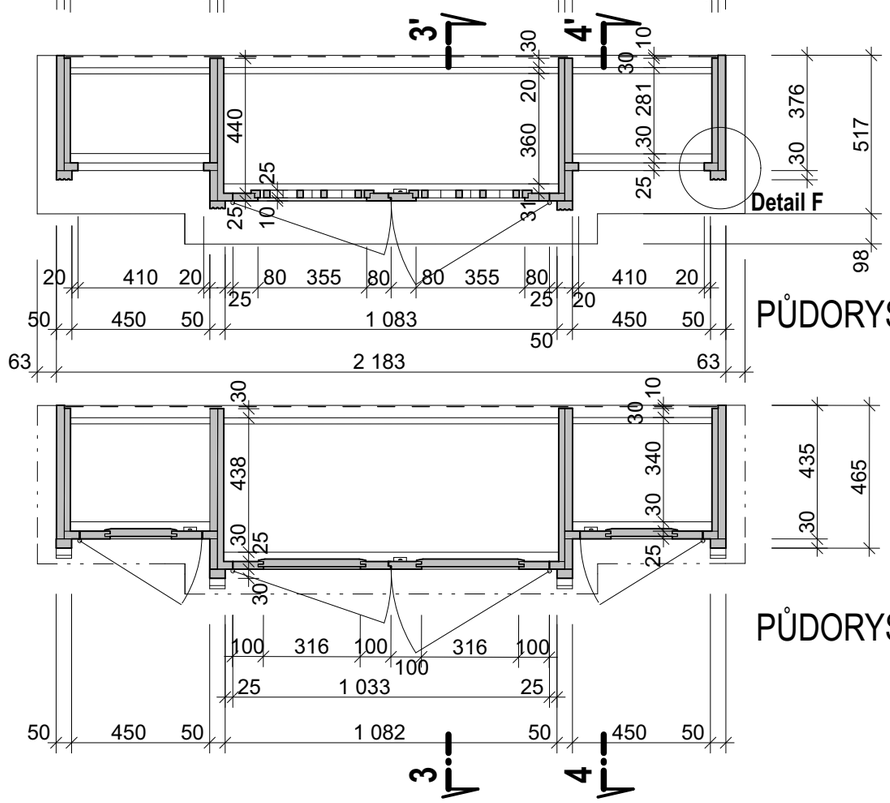

PŮDORYSNÝ ŘEZ **1 - 1'**

PŮDORYSNÝ ŘEZ **2 - 2'**

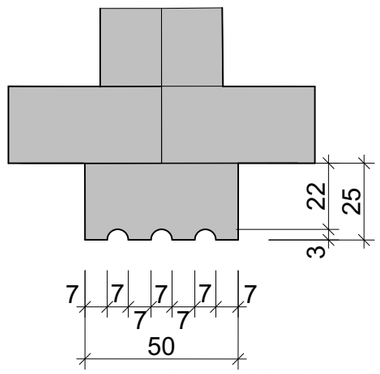

Detail F 1 : 2

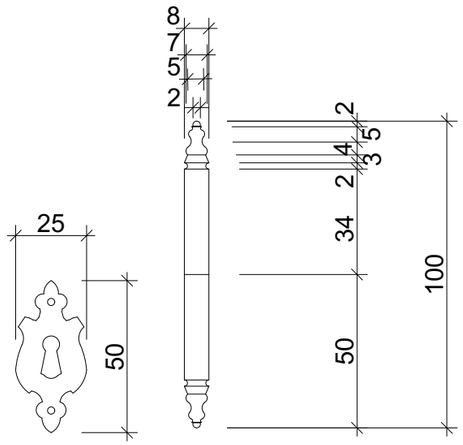

Detail nábytkového kování 1 : 2

VEDOUCÍ PROJEKTU: Ing.Arch. Jaroslav Svěrek, Vilímovská 18, 160 00 PRAHA 6	AKCE: KNIHOVNA	SPOLUPRÁCE:	
		LOKALITA: ZÁMEK DĚČÍN	
INVESTOR: Zámek Děčín	**Samostatná skříň C**	STUPEŇ: P	ČÁST: / Č.VÝKRESU 03
Č.ZAK. 10/1532017 DAT.: 06/17		MĚŘ.: 1 : 20 / FORM.: A3	